# LiPo-Halter

14

LotharF
MikroKopter.de

# Inhaltsverzeichnis

1 LiPo Halter.....1/11

2 Zusammenbau.....2/11

3 Montage an der Centerplate.....7/11

4 Maße.....9/11

# 1 LiPo Halter

Shop-Link

Der Lipohalter kann direkt unter die Centerplate, an die Schrauben der Haubenhalter geschraubt werden. Er ermöglicht ein schnelles Wechseln des LiPo, einen sicheren Halt und schützt den Lipo zusätzlich bei einem Absturz.
Unter den Lipohalter kann zusätzlich eine Kamerahalterung angeschraubt werden. Es sind hierfür die gleichen Verschraubungen vorhanden wie an der Centerplate.

Der Bausatz hat ausreichend Schrauben, Muttern und Bolzen dabei, um den Lipohalter an verschiedene Akkuhöhen anzupassen.

# 2 Zusammenbau

Das Material (es ist ausreichend Material im Set enthalten):

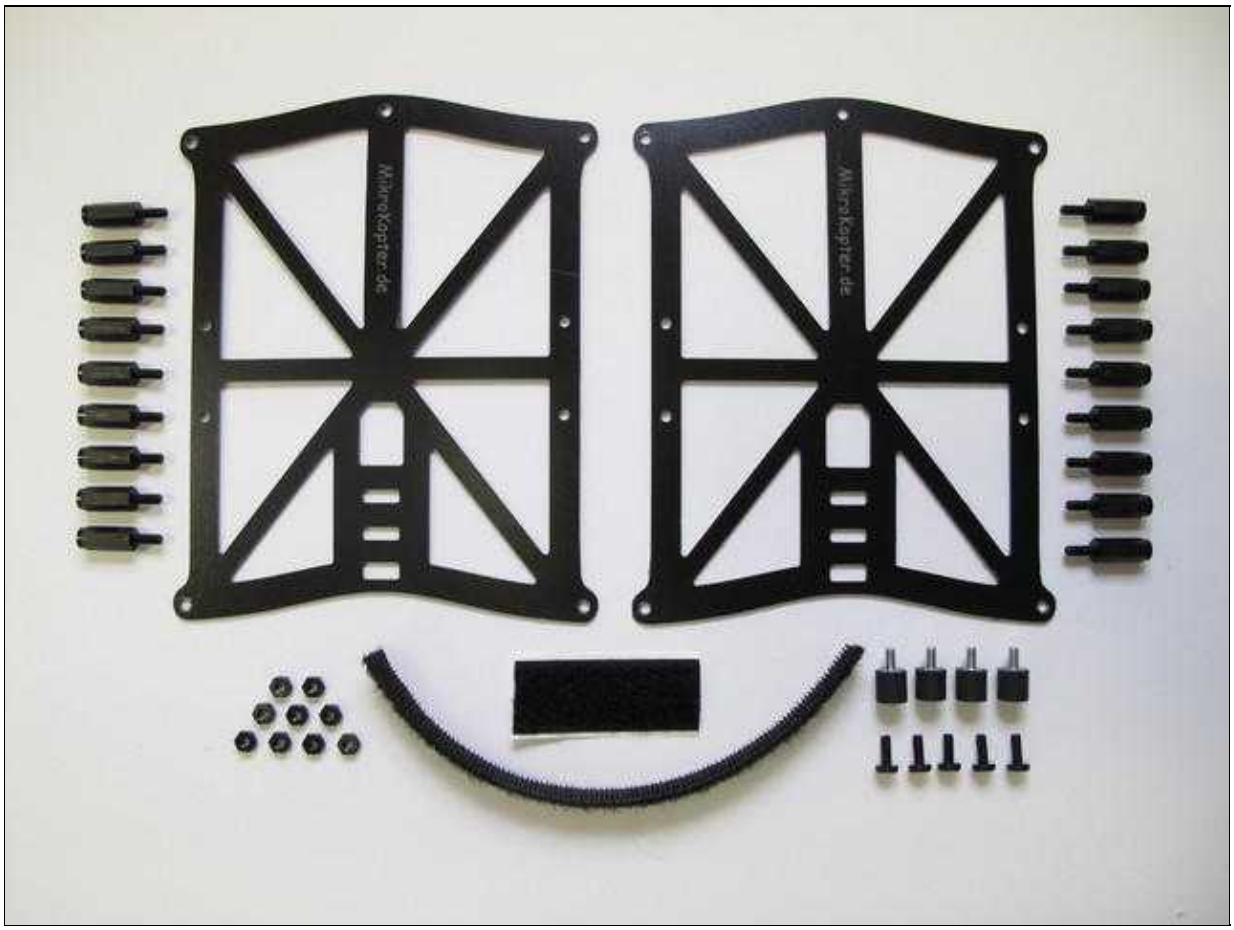

Zuerst wird in die obere Akkuplatte das Klettband eingezogen:

**Zum Vergrößern -> Bild oder Text anklicken**

| Step 1 | Step 2 |
|---|---|

Als nächstes wird auf die untere Akkuplatte das selbstklebende Klettband befestigt:

**Zum Vergrößern -> Bild oder Text anklicken**

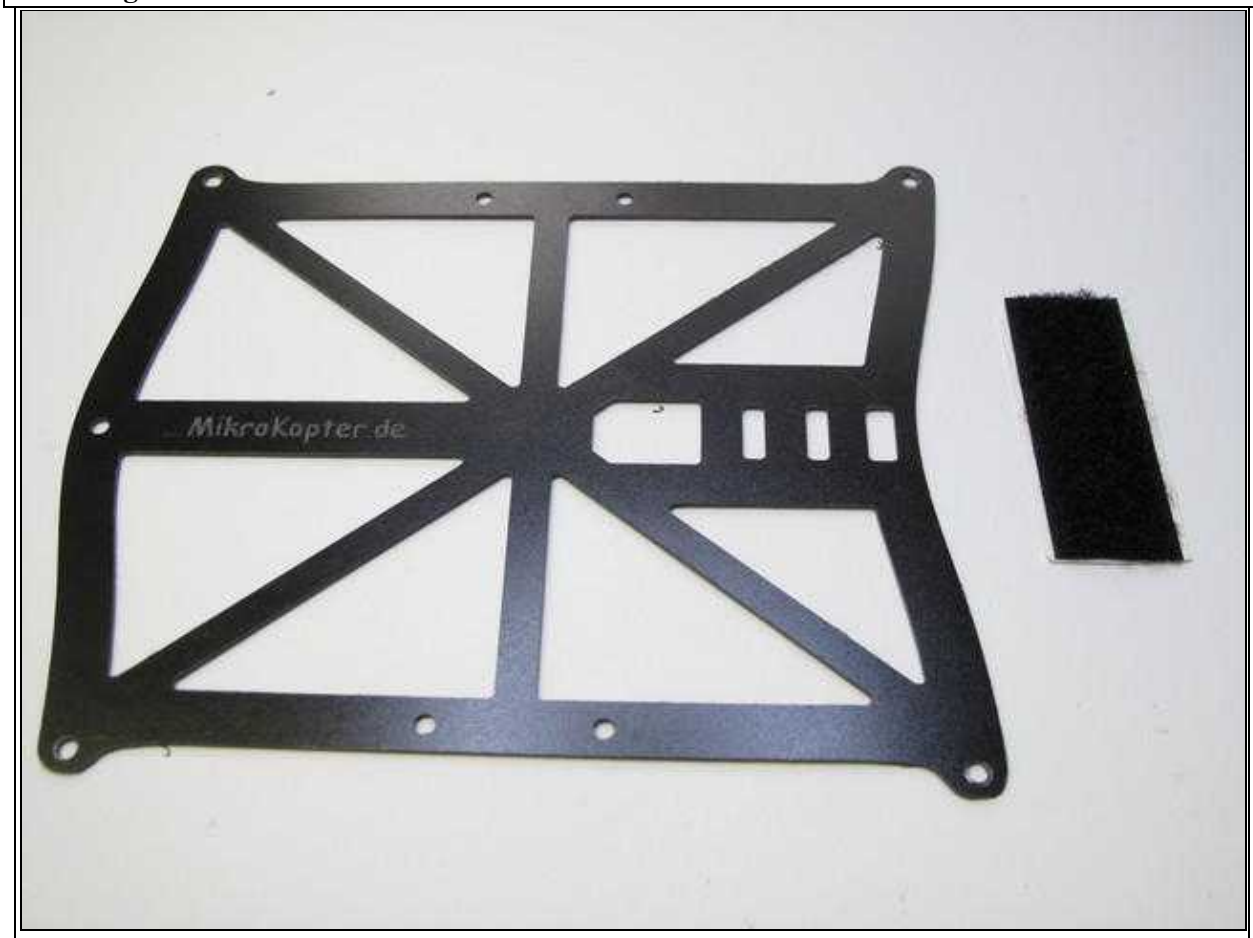

| Step 1 | Step 2 |
|---|---|

Nun kann man mit den Abstandshaltern beide Platten verbinden:

**Zum Vergrößern -> Bild oder Text anklicken**

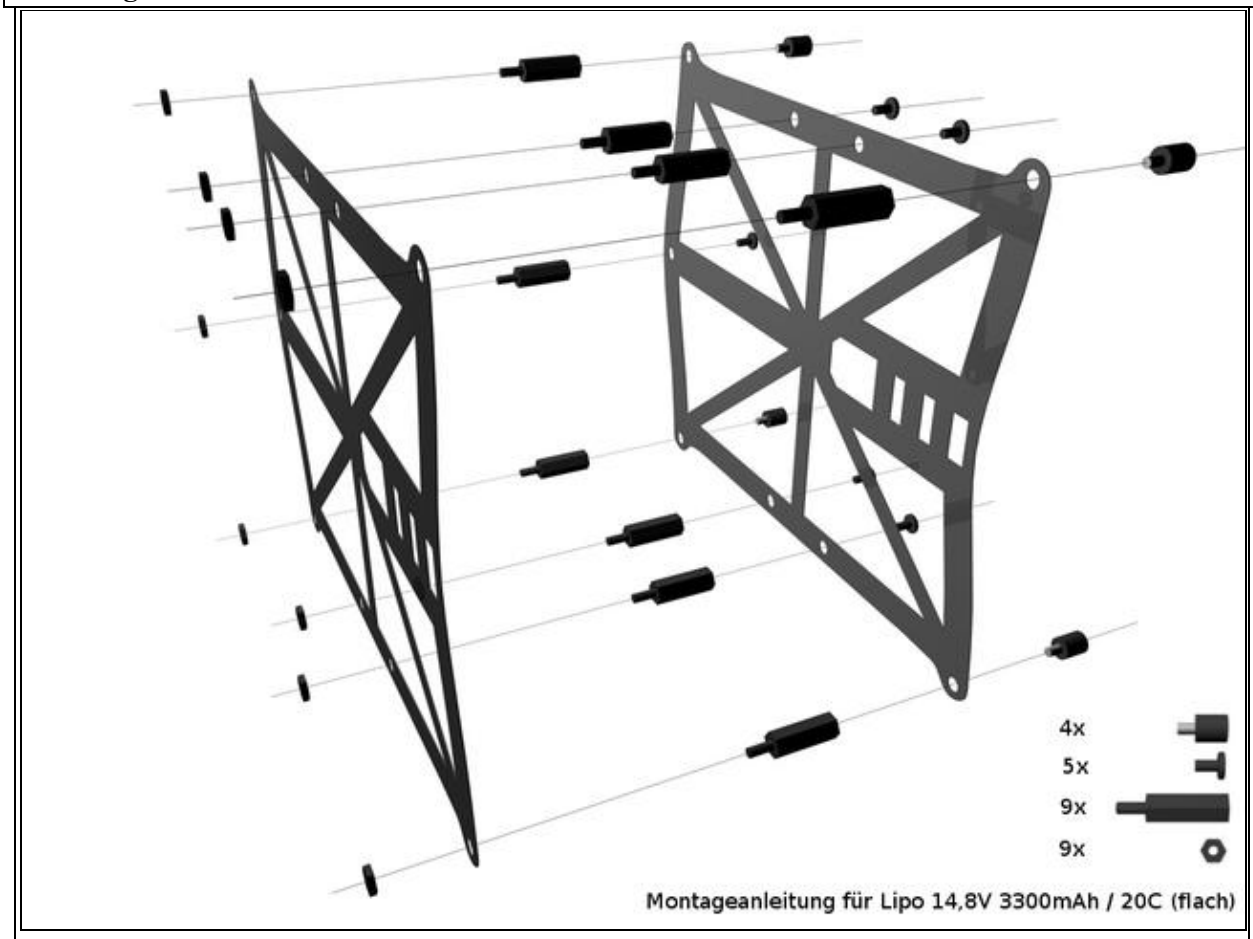

| | |
|---|---|
| **Beispiel für einen Lipo 14,8V/3300mAh/20C (flach)** | **Beispiel fü** |

# 3 Montage an der Centerplate

Der LiPo-Halter wird mit vier Schrauben an der Centerplate befestigt. Dabei können entweder die vorhandenen Kunststoffschrauben oder aber auch Metallschrauben (M3x16) verwendet werden.

**Zum Vergrößern -> Bild oder Text anklicken**

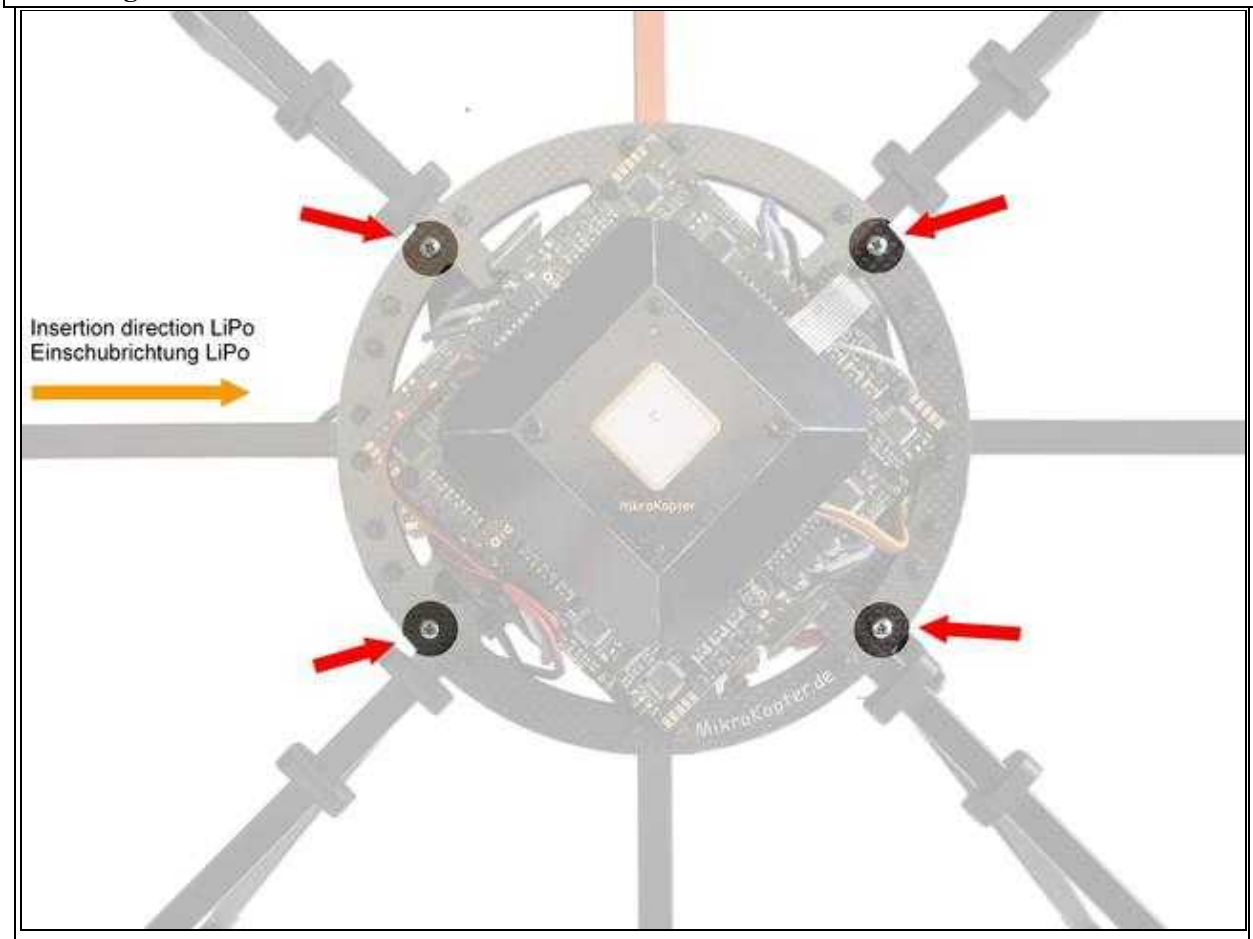

| | |
|---|---|
| **Befestigungspunkte** | **Fertig mon** |

# 4 Maße

Abstände der Befestigung:

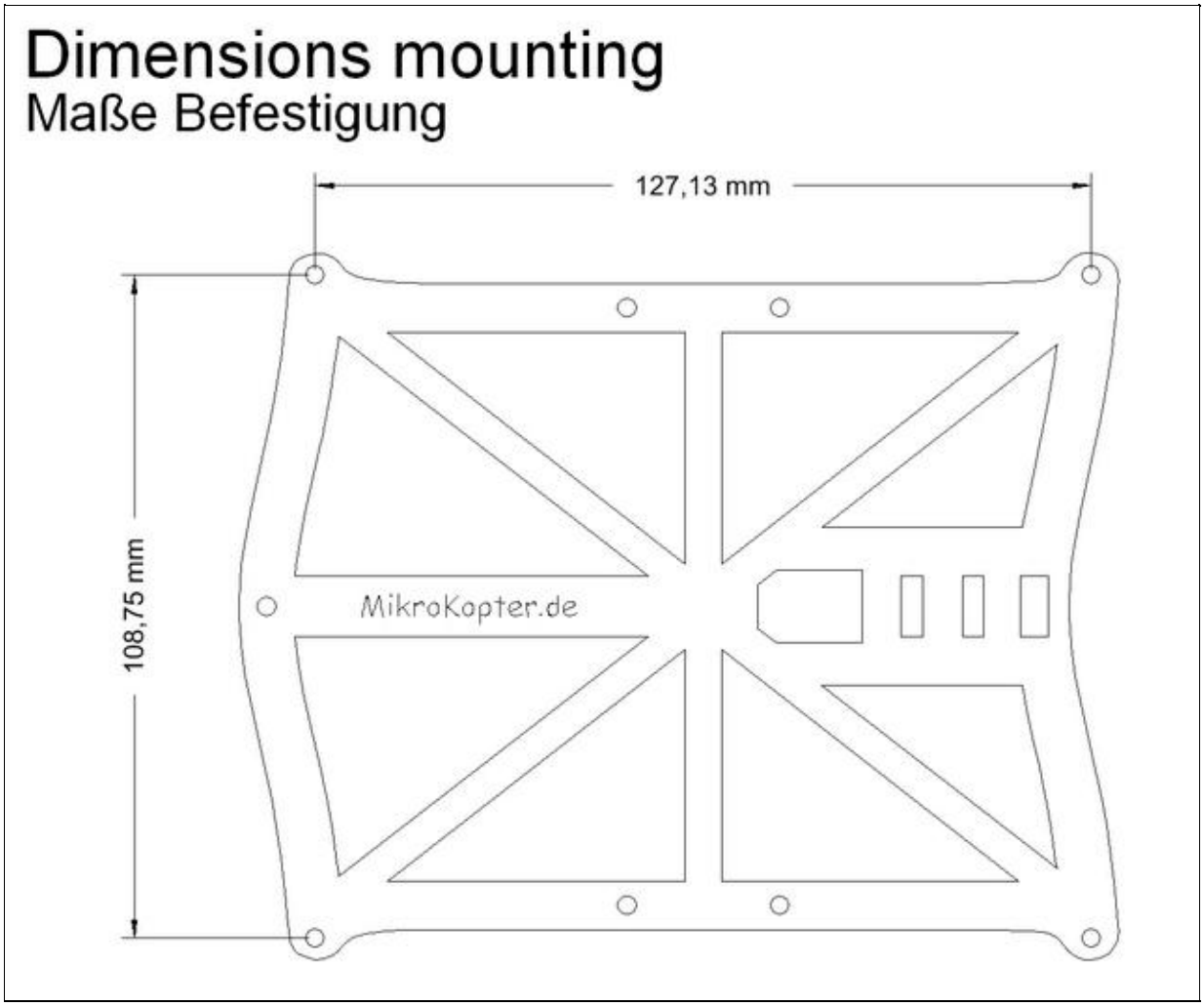

Innenmaße:

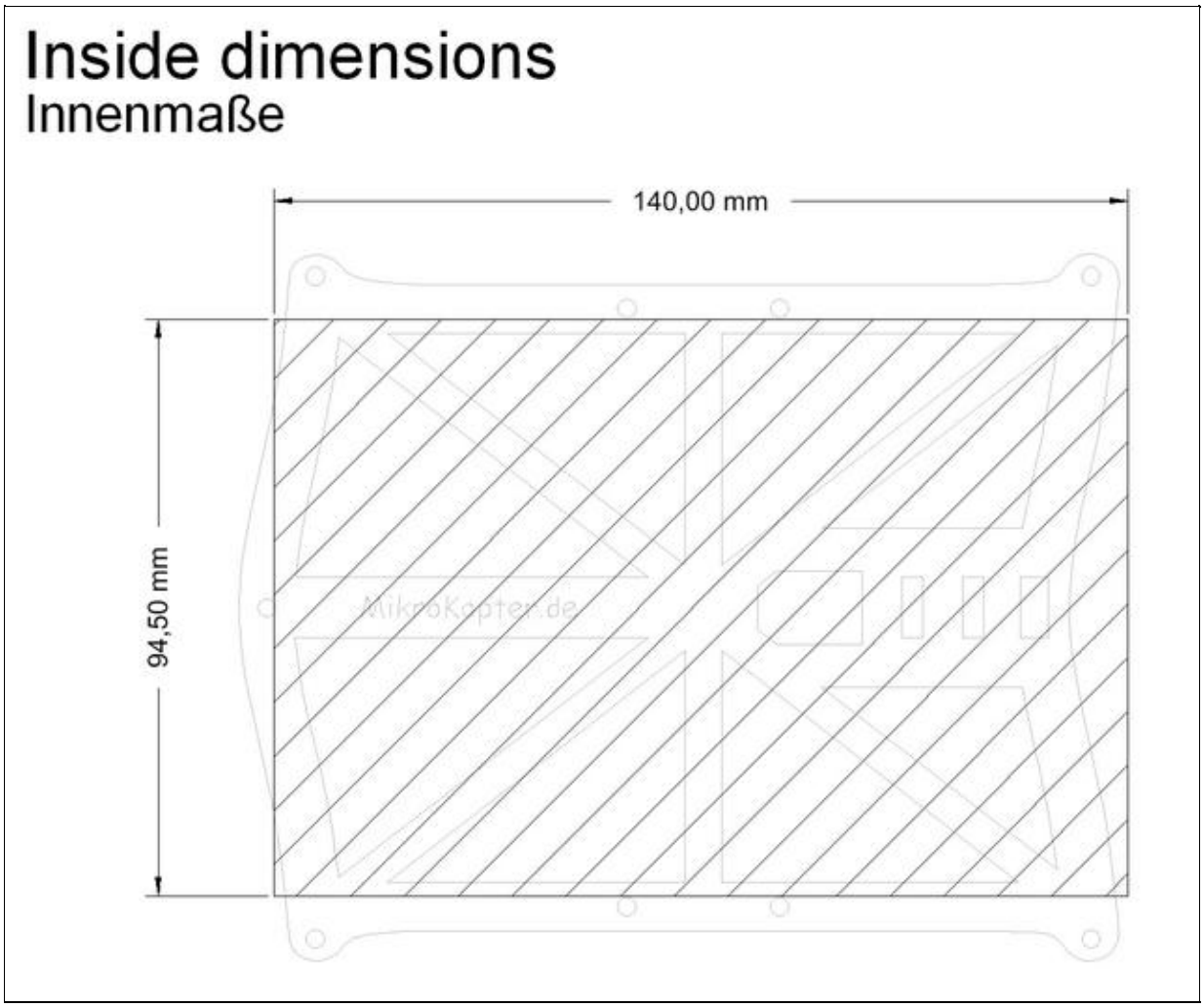
Inside dimensions
Innenmaße
140,00 mm
94,50 mm
MikroKopter.de

- KategorieRahmen